KRAMER®

Belvoye 1899

**REF. PCK2248**

# CUVETTE SUR PIED SANS BRIDE



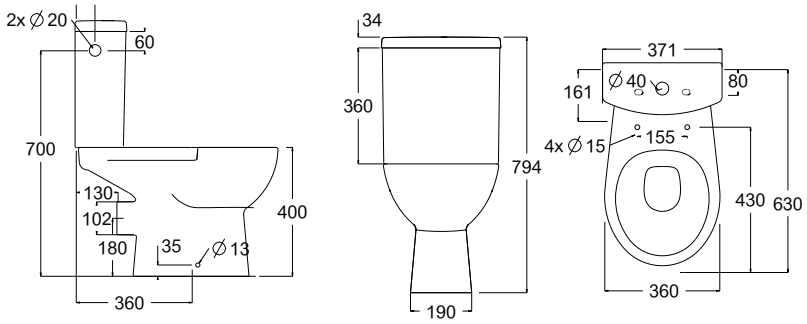


## Description :

Pack WC NF semi-caréné sans bride, à poser **Illico** sortie horizontale.
Réservoir mécanisme 3/6 litres.
Livré avec abattant NF polypropylène déclipsable et avec frein de chute
Livré avec kit de fixation.

## Recommandations d'utilisation :

A fixer au sol

**Largeur (cm) :** 37,1
**Hauteur (cm) :** 79,4
**Profondeur (cm) :** 63
**Poids (kg) :** 30
**Matières des différents composants :** Porcelaine
**Couleur :** Blanc
**Accessoire(s) fourni(s) :** N/A
**Fonctionnement du produit (secteur, pile, ...) :** N/A
**Puissance :** N/A
**Durée de la garantie :** 10 ans
**Conditionnement :** 9 pièces/palettes 120x130cm
**Normes :** NF

**Les + produits :**

FABRIQUÉ EN FRANCE

GARANTIE 10 ans